球面滚子轴承

d1 135-170mm-24030CCK30/W33+AH24030

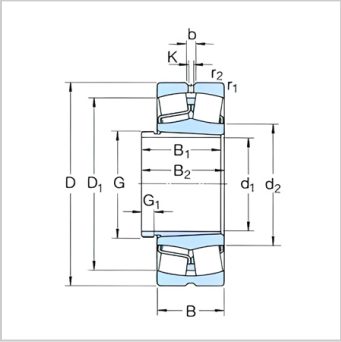

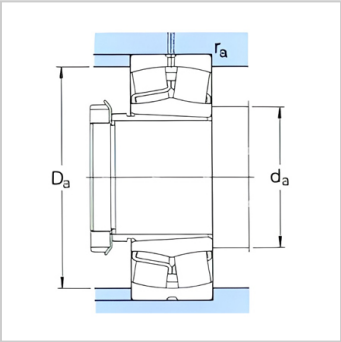

参数信息:

基本尺寸mm：	
d：	145
D：	225
B：	75
基本额定负荷kN：	
动态 C：	655
静态 Co：	1040
疲劳负荷极限 Pu：	100
额定转速r/min：	
参考转速：	1800
极限转速：	2600
质量轴承+退卸套：	11.3
型号：	
轴承：	24030CCK30/W33
退卸套：	AH24030
尺寸mm：	
d：	145
d～：	165
D1～：	197
B：	90
B：	101
G：	M155×3
G：	15
b：	5.5
k：	3
r最小：	2.1
挡肩及倒角尺寸mm：	
d最大：	161

Da 最大：	214
r 最大：	2

计算系数：

e：	0.3
Y1：	2.3
Y2：	3.4
Yo：	2.2

: